5 = iTec buitendeel
7 = PLUS binnendeel
23 = Buffer
36 = Systeem cv-pomp (selectie en levering door installateur)
50 = Buitenvoeler (meegeleverd bij WP)
86 = Afsluiter met filter
87 = Circulatiepomp (meegeleverd met WP)
88 = Opvul/aftapkraan (te voorzien door installateur)
95 = Flexibele slang
96 = Flowguard (meegeleverd met WP)
110 = Scheidingswisselaar
113 = Bronexpansievat (te leveren door installateur)
123 = Expansievat cv (te voorzien door installateur)

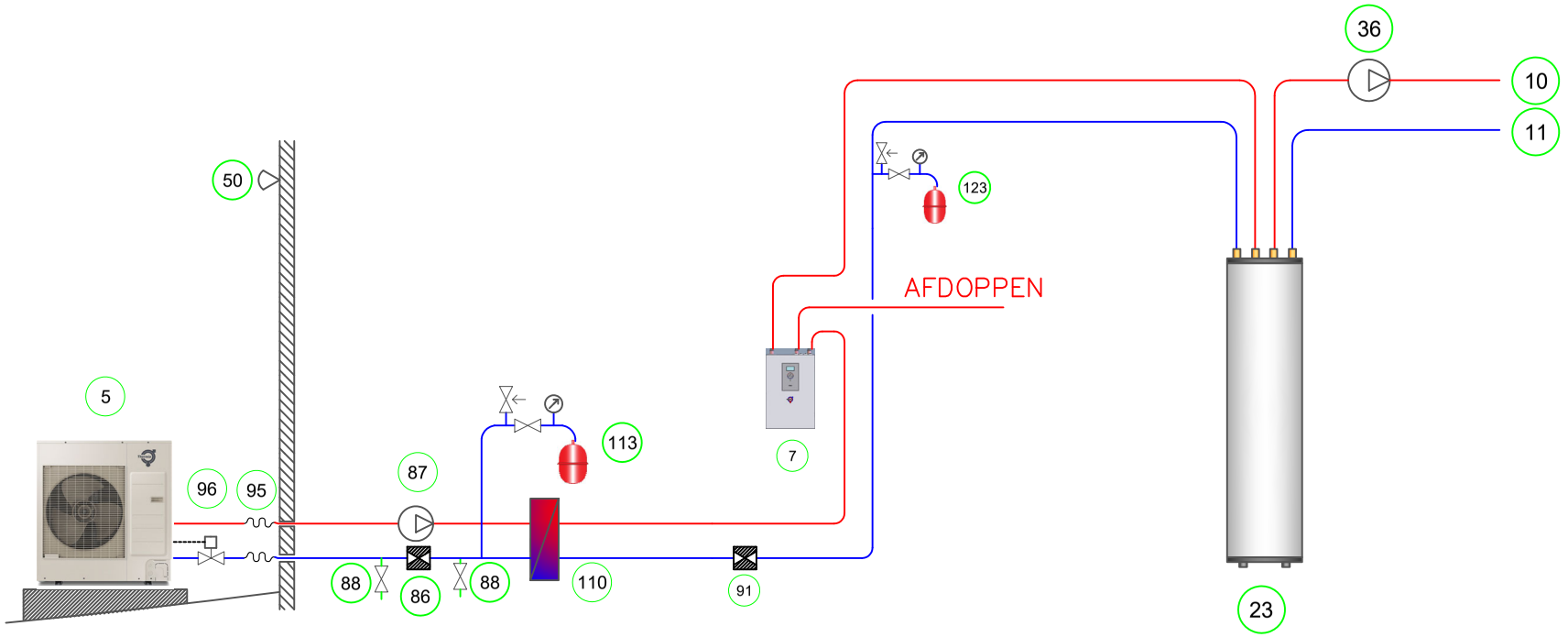


| H | - | - | - | E | - | - | - | B | - | - | - |
|---|---|---|---|---|---|---|---|---|---|---|---|
| | | | | | | | | A | | | |
| | | | | | | | | WIJZIGING | | DATUM | PAR. |

ADVIESTEKENING

# iTec PLUS verwarmen en buffer


Janssoniushof 51
5141 MP
Waalwijk
0416 77 66 58


PAGINA NR. 1

| GET. | HK | 20-03-2020 | FORM. A-4 | SCHAAL | NVT |
|---|---|---|---|---|---|
| GEZ. | | | | TEKNR. | KCT-IP02 |

www.kleincomforttechniek.nl

PRINCIPESCHEMA W-INSTALLATIE - NIET VOOR INSTALLATIE DOELEINDEN

NIETS VAN DEZE TEKENING MAG WORDEN GEKOPIEERD OF GEWIJZIGD ZONDER SCHRIFTELIJKE TOESTEMMING VAN KLEIN COMFORT TECHNIEK B.V.